序号	型号 (Type)	料号(PART NO)	螺纹规格 Thread size
1	H10B-SF-1L-CV-2M20	19300101295	M20
2	H10B-SF-1L-CV-2M25	19300101296	M25
3	H10B-SF-1L-CV-2PG16	09300101296	PG16

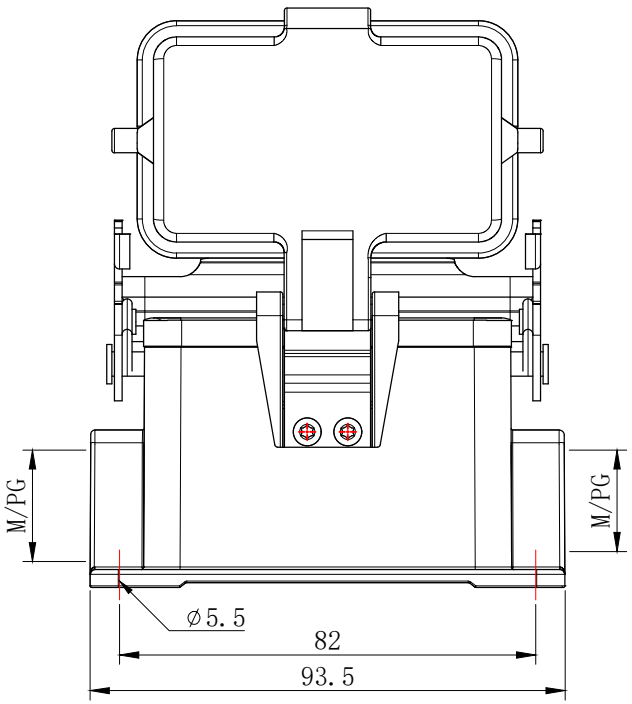

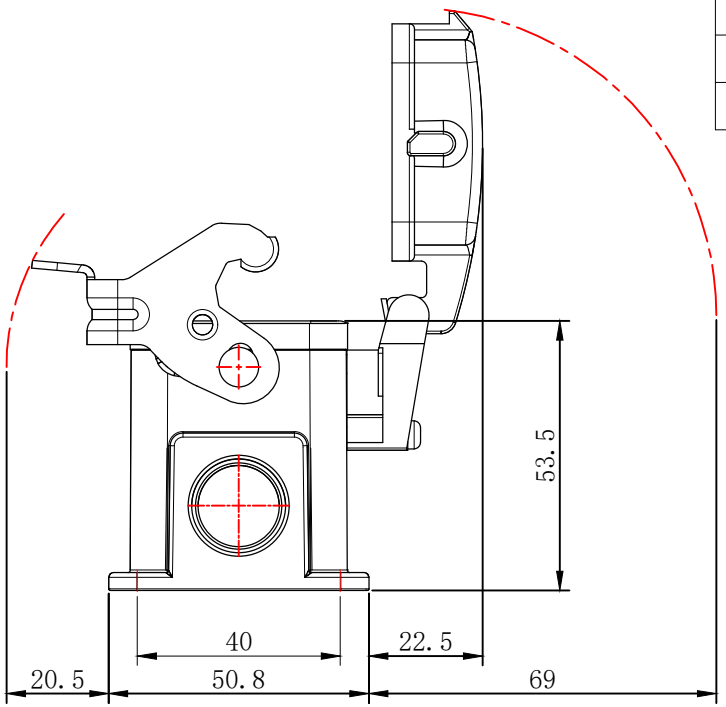

技术参数：
- 材料：压铸铝
- 表面处理：粉末喷涂
- 颜色： Grey（灰色）
- 温度范围：-40℃ - +125℃
- 防护等级：IP65（联锁状态，IEC 60529）
- 联锁元件：
  锁扣方式：单扣
  材料： 金属（铁）镀锌
- 出线方向：侧出线
- 出线孔数：2
- 螺纹规格：M/PG
- 密封元件：NBR

Technical specification:
- Material: Aluminium die-cast
- Surface: powder-coated
- Colour: (grey)
- Temperature range:
  -40℃ - +125℃
- Degree of Protection：IP65
  (acc.to IEC 60529 for coupled connector)
- Locking element:
  locking type: single locking latch
  material: metal galvanized
- Cable entry: side entry
- No. of cable entries: 2
- Thread size: M/PG
- Hoods/Housings sealing: NBR

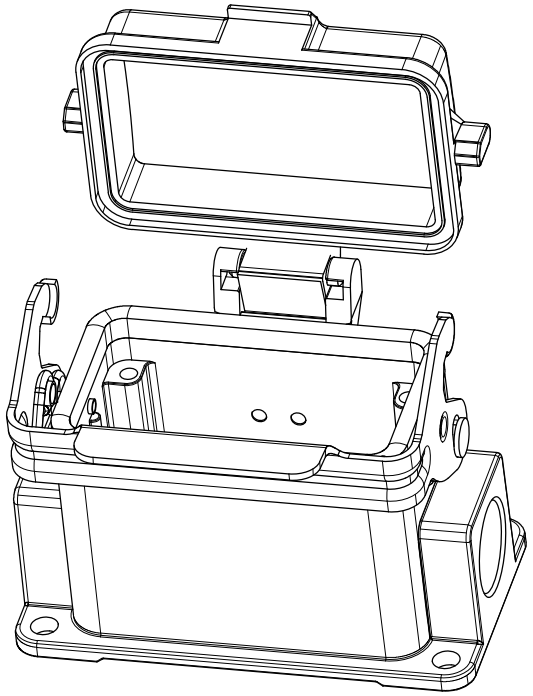

ZJHK	浙江昊科电气有限公司 ZHEJIANG HAOKE ELECTRICAL CO.,LTD				图号 Drawing No:		/	
产品代号 Part Code:	H10B-SF-1L-CV-2M/2PG				产品料号 PART NO:		/	
Date:	2025.09.02	Scale	REV	Weight	Qty	Drawn:		SHEET
	All Dimensions in mm Original Size DIN A 4	1:2	HK-1	/	/	Tang		1/1