序号	型号 (Type)	料号(PART NO)	螺纹规格 Thread size
1	H10B-CCT-1L-PG16	09300101751	PG16
2	H10B-CCT-1L-M20	19300101750	M20

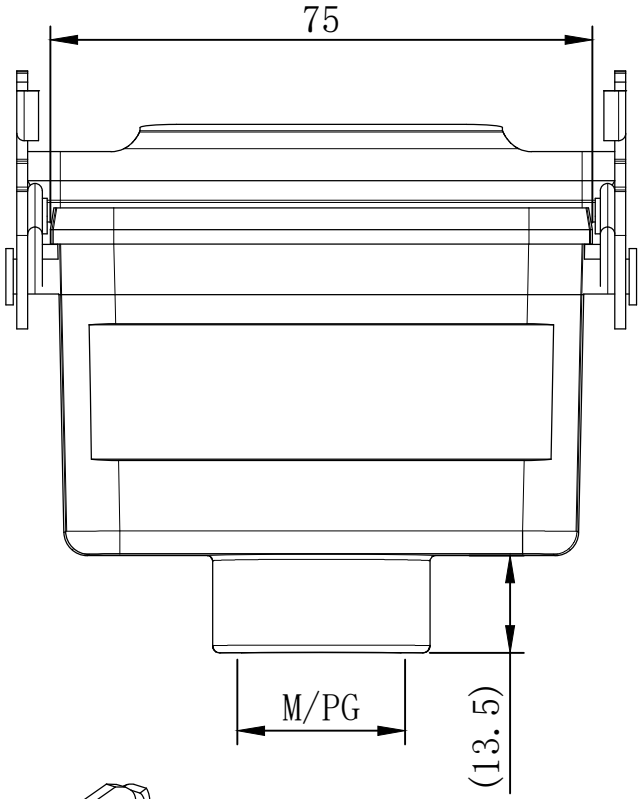

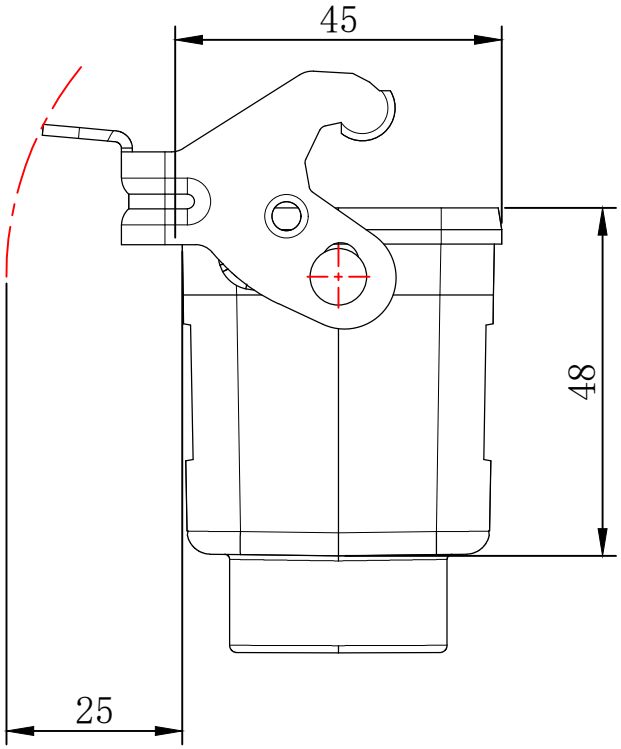

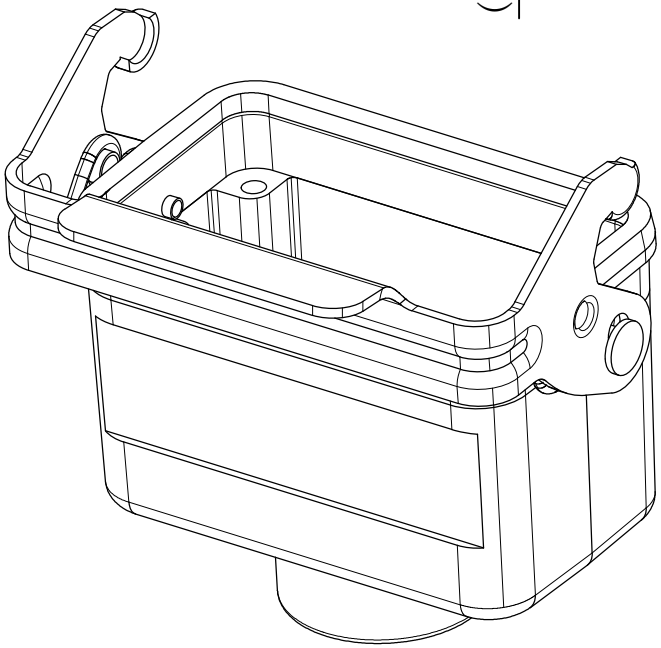

技术参数：
- 材料：压铸铝
- 表面处理：粉末喷涂
- 颜色： Grey（灰色）
- 温度范围：-40℃ - +125℃
- 防护等级：IP65（联锁状态，IEC 60529）
- 联锁元件：
  - 锁扣方式：单扣
  - 材料： 金属（铁）镀锌
- 出线方向：顶出线
- 出线孔数：1
- 螺纹规格：M/PG
- 密封元件：NBR

Technical specification:
- Material: Aluminium die-cast
- Surface: powder-coated
- Colour: (grey)
- Temperature range: -40℃ - +125℃
- Degree of Protection：IP65 (acc.to IEC 60529 for coupled connector)
- Locking element:
  - locking type: single locking latch
  - material: metal galvanized
- Cable entry: top entry
- No. of cable entries: 1
- Thread size: M/PG
- Hoods/Housings sealing: NBR

ZJHK	浙江昊科电气有限公司 ZHEJIANG HAOKE ELECTRICAL CO.,LTD				图号 Drawing No:		／	
产品代号 Part Code:	H10B-CCT-1L-M&PG				产品料号 PART NO:		／	
Date:	2025.09.02	Scale	REV	Weight	Qty	Drawn:		SHEET
	All Dimensions in mm Original Size DIN A 4	1:2	HK-1	／	／	Tang		1/1