技术参数	
材　　料	聚碳酸酯
阻燃等级	UL94-V0
温度范围	−40℃～+125℃

REVISIONS				
REV	ECN	DESCRIPTION	DATE	DRFT

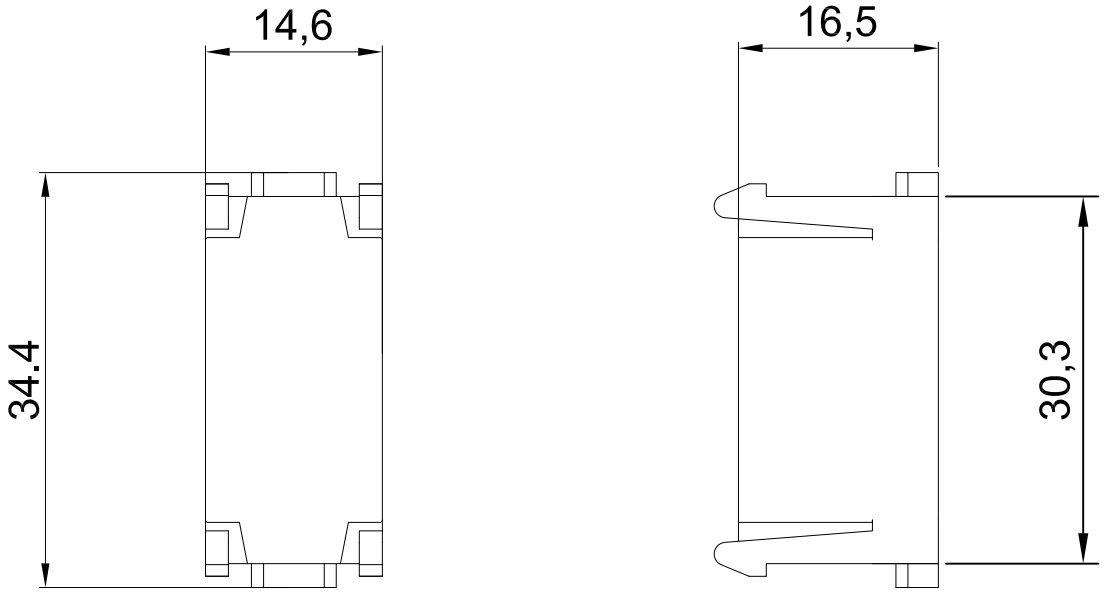

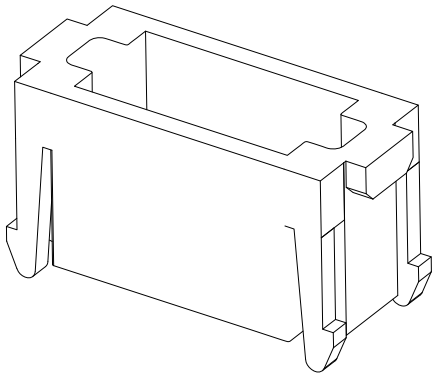

未注尺寸公差(mm)						
0～≤20	20～≤50	50～≤80	80～≤120	120～≤150	150～≤200	>200
±0.15	±0.25	±0.35	±0.50	±0.70	±1.00	±1.50

ZJHK 浙江昊科电气有限公司
ZHEJIANG HAOKE ELECTRICAL CO.,LTD

图号 Drawing No: /

产品代号 Part Code: HM−000

产品料号 PART NO: /

Date:	2021.04.24	Scale	REV	Weight	Qty	Drawn:		SHEET
All Dimensions in mm Original Size DIN A 4		2:1	HK−1	/	/	Tang		1/1