产品代号/Part NO.	线径/Wire Diameter		ϕA	ϕB	标示图 (Go.)
	mm²	AWG			
16A-SF-0.37	0.14-0.37	26-22	2.6	0.90	Go.1
16A-SF-0.5	0.5	20	2.6	1.10	Go.1
16A-SF-0.75	0.75	18	2.6	1.30	Go.2
16A-SF-1.0	1.0	18	2.6	1.45	Go.3
16A-SF-1.5	1.5	16	3.0	1.75	Go.4
16A-SF-2.5	2.5	14	3.5	2.25	Go.5
16A-SF-3.0	3.0	12	3.7	2.55	Go.1
16A-SF-4.0	4.0	12	3.9	2.85	Go.1

Go.	Go.1	Go.1	Go.2	Go.3	Go.4	Go.5	Go.1
刻槽位置	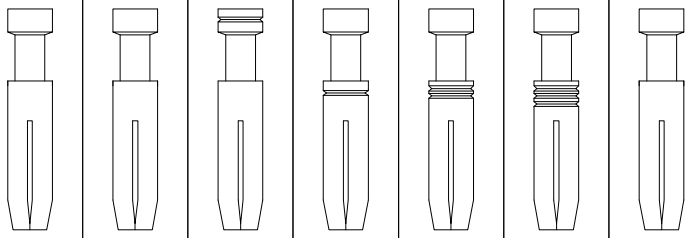						

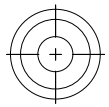

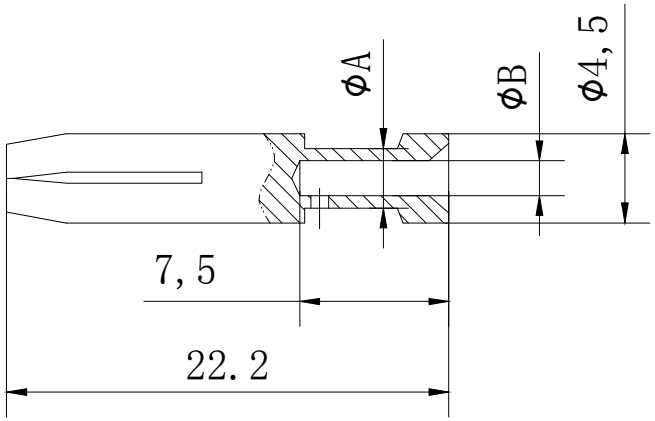

技术参数：
- 材料：铜合金
- 表面处理：镀银
- 额定电流：16A
- 接触电阻：≤1mΩ
- 线径范围：0.14-4.0mm²（26-12 AWG）
- 可插拔次数：≥500

ZJHK	浙江昊科电气有限公司 ZHEJIANG HAOKE ELECTRICAL CO.,LTD				图号 Drawing No:	／		
产品代号 Part Code:	CESF-XXX				产品料号 PART NO:	／		
Date:	2018.6.21	Scale	REV	Weight	Qty	Drawn:		SHEET
	All Dimensions in mm Original Size DIN A 4	3:1	HK-1	／	／	Tang		1/1