产品代号/Part NO.	线径/Wire Diameter		A	B	C
表面镀金 Gold-plated	mm²	AWG			
CDGF-0.37	0.14-0.37	26-22	2.6	0.90	8
CDGF-0.5	0.5	20	2.6	1.10	8
CDGF-0.75	0.75	18	2.6	1.30	8
CDGF-1.0	1.0	18	2.6	1.45	8
CDGF-1.5	1.5	16	3.0	1.75	8
CDGF-2.5	2.5	14	3.2	2.25	6

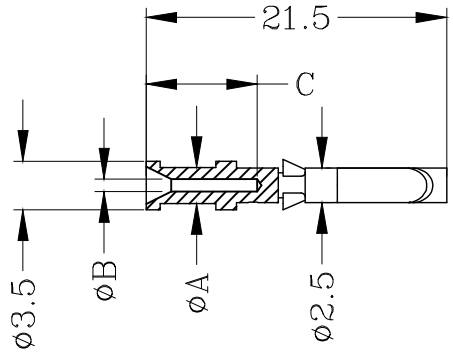

技术参数：
- 材料：铜合金
- 表面处理：镀金
- 额定电流：10A
- 接触电阻：≤3mΩ
- 线径范围：0.14-2.5mm²
  （26-14 AWG）
- 插拔力：1.5-3.5N
- 可插拔次数：≥500

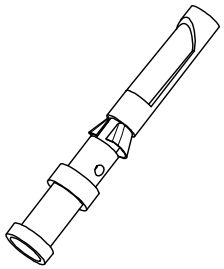

ZJHK	浙江昊科电气有限公司 ZHEJIANG HAOKE ELECTRICAL CO.,LTD				图号 Drawing No:	／		
产品代号 Part Code:	CDGF-XXX				产品料号 PART NO:	／		
Date:	2020.9.1	Scale	REV	Weight	Qty	Drawn:		SHEET
	All Dimensions in mm Original Size DIN A 4	3:1	HK-1	／	／	Tang		1/1