REVISIONS				
REV	ECN	DESCRIPTION	DATE	DRFT

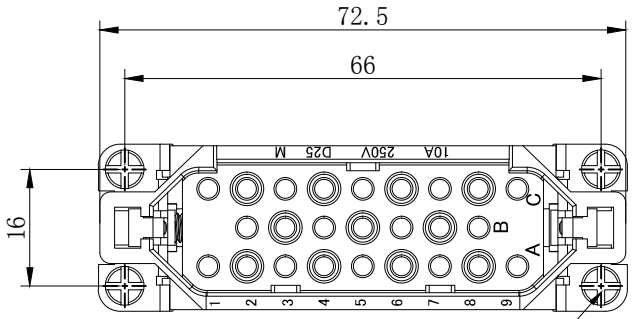

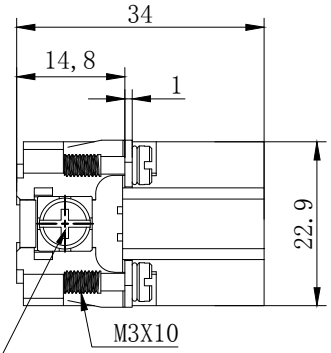

4XM3 SCREW,RECOMMENDED
TIGHTENING TORQUE 0.5N.m
4XM3螺丝，推荐锁紧力矩0.5N.m

M3.5 SCREW,RECOMMENDED
TIGHTENING TORQUE 0.8N.m
M3.5螺丝，推荐锁紧力矩0.8N.m

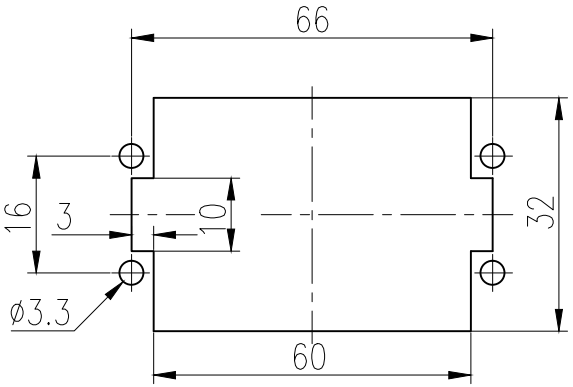

面板安装开孔图
Panel cut out

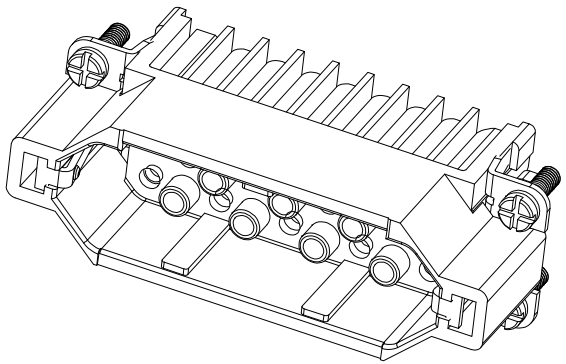

技术参数：
插芯：
- 插针数：25+PE
- 额定电流：10A
- 额定电压：250V
- 额定脉冲电压：4kV
- 污染等级：3
- 依据UL/CSA的额定电压：600V
- 绝缘阻抗：≥10^{10}Ω
- 材料：聚碳酸酯
- 颜色：RAL 7032（浅灰色）
- 温度范围：−40℃ − +125℃
- 依据UL 94的阻燃等级：V0
- 可插拔次数：≥500

插针：
- 接线方式：冷压连接
- 材料：铜合金
- 表面处理：
  - 镀银
  - 银金
- 接触电阻：≤3mΩ
- 线径范围：0.14−2.5mm²(26−14 AWG)
- 工具：
  - 冷压钳：TL02G
  - 退针器：TL00

Technical specification:
Insters:
- No. of contact: 25+PE
- Rated current: 10A
- Rated voltage: 250V
- Rated impulse voltage: 4kV
- Pollution degree: 3
- Rated voltage acc.to UL/CSA: 600V
- Insulation resistance: ≥10^{10}Ω
- Material: polycarbonate
- Colour: RAL 7032(light grey)
- Temperature range: −40℃ − +125℃
- Flammability acc.to UL 94: V0
- Mating cycles: ≥500

Contacts:
- Terminal: crimp terminal
- Material: copper alloy
- Surface:
  - Hard-silver plated
  - Hard-gold plated
- Contact resistance: ≤3mΩ
- Wire gauge: 0.14−2.5mm²(26−14 AWG)
- Tools:
  - Crimp contact tool: TL02G
  - Contact removal tool: TL00

ZJHK	浙江昊科电气有限公司 ZHEJIANG HAOKE ELECTRICAL CO.,LTD				图号 Drawing No:	／		
产品代号 Part Code:	HD−025−MC				产品料号 PART NO:	09210253001		
Date:	2025.01.14	Scale	REV	Weight	Qty	Drawn:		SHEET
	All Dimensions in mm Original Size DIN A 4	2:1	HK−1	／	／	Tang		1/1