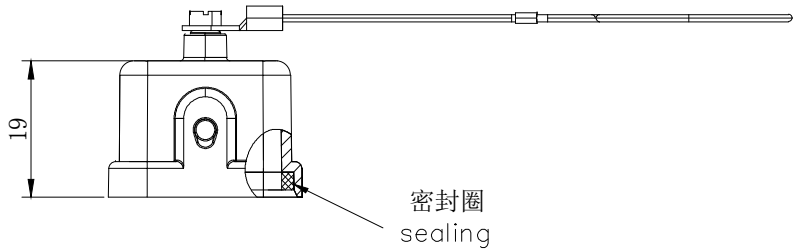


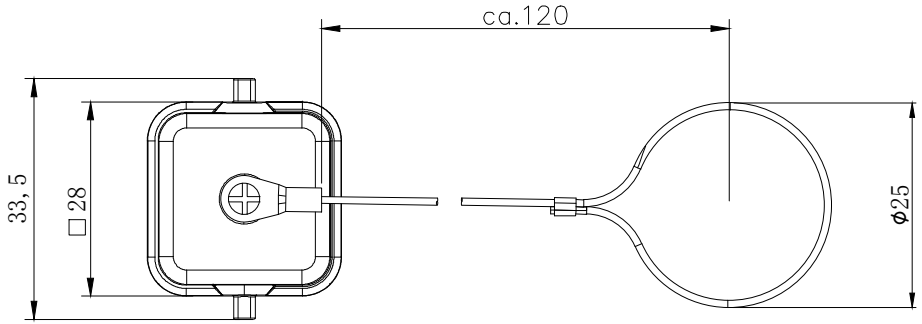


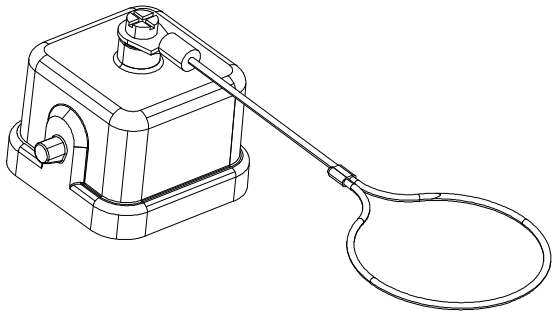

技术参数：
- 材料：压铸锌
- 表面处理：粉末喷涂
- 颜色： Grey（灰色）
- 温度范围：-40℃ - +125℃
- 防护等级：IP65（联锁状态，IEC 60529）
- 密封元件：NBR

Technical specification:
- Material: zinc die-cast
- Surface: powder-coated
- Colour: (grey)
- Temperature range: -40℃ - +125℃
- Degree of Protection: IP65 (acc.to IEC 60529 for coupled connector)
- Hoods/Housings sealing: NBR

| | | | | | | | | |
|---|---|---|---|---|---|---|---|---|
| ZJHK | 浙江昊科电气有限公司 ZHEJIANG HAOKE ELECTRICAL CO.,LTD | | | | 图号 Drawing No: | ／ | | |
| 产品代号 Part Code: | H3A-MCV-2B/1F | | | | 产品料号 PART NO: | 09200035428 | | |
| Date: | 2018.08.10 | Scale | REV | Weight | Qty | Drawn: | | SHEET |
| | All Dimensions in mm Original Size DIN A 4 | 1:1 | HK-1 | ／ | ／ | Tang | | 1/1 |