REVISIONS				
REV	ECN	DESCRIPTION	DATE	DRFT

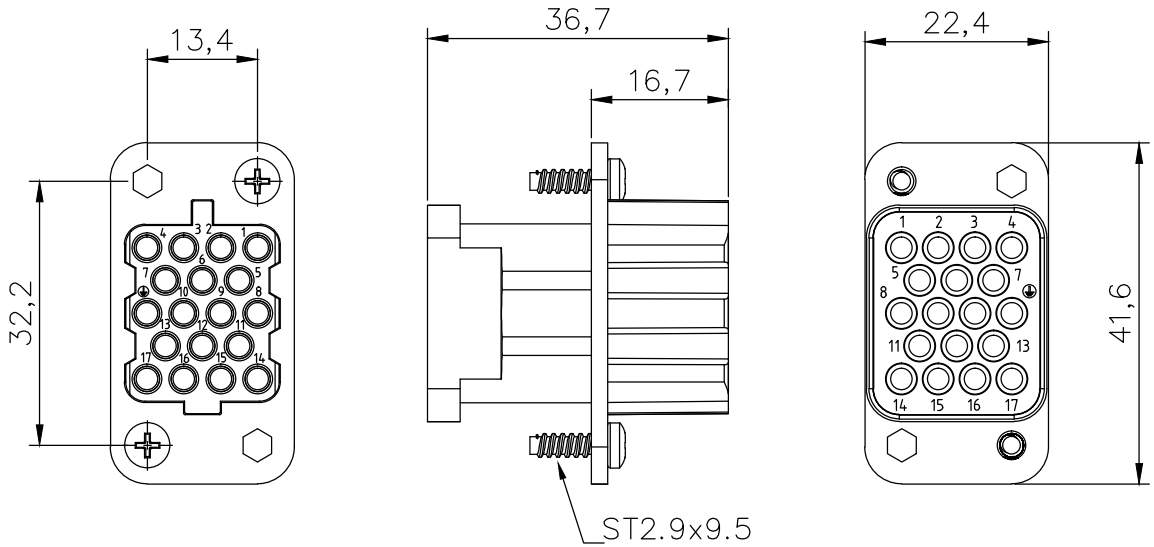

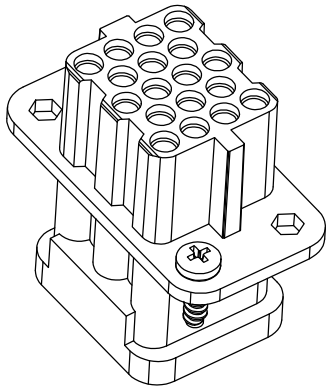

技术参数：
插芯：
－插针数：17+PE
－额定电流：10A
－额定电压：250V
－额定脉冲电压：4KV
－污染等级：2
－依据UL/CSA的额定电压：250V
－绝缘阻抗：≥$10^{10}\Omega$
－材料：聚碳酸酯
－温度范围：－40℃ － +125℃
－依据UL94的阻燃等级：V0
－可插拔次数：≥500
插针：
－接线方式：冷压连接
－材料：铜合金
－表面处理：镀金/镀银
－接触电阻：≤3mΩ
－线径范围：0.14－2.5mm²（26－14 AWG）

ZJHK	浙江昊科电气有限公司 ZHEJIANG HAOKE ELECTRICAL CO.,LTD				图号 Drawing No:	／	
产品代号 Part Code:	HQ－017－FC				产品料号 PART NO:	／	
Date:	2023.09.21	Scale	REV	Weight	Qty	Drawn:	SHEET
	All Dimensions in mm Original Size DIN A 4	1:1	HK－1	／	／	Tang	1/1