技术参数(DIN EN 61984)	
插针数	9
额定电流	5A
额定电压	50V
脉冲电压	0.8KV
污染等级	3
绝缘电阻	$\geqslant 10^{10}\,\Omega$
材　　料	聚碳酸酯
阻燃等级	UL94-V0
温度范围	−40℃~+125℃
接线方式	冷压连接
插拔次数	≥500

REVISIONS				
REV	ECN	DESCRIPTION	DATE	DRFT

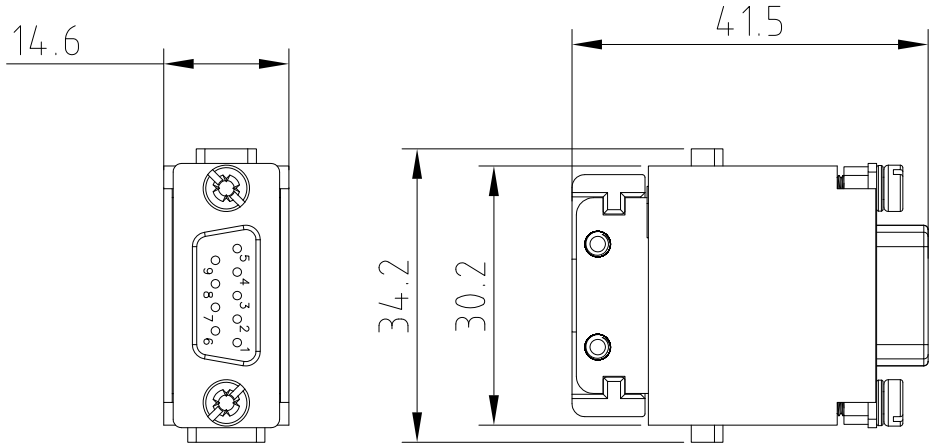

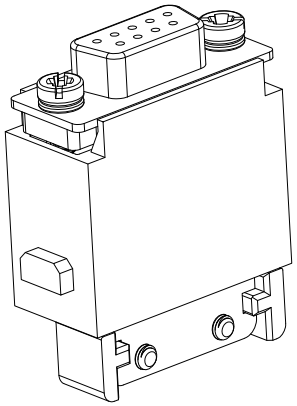

未注尺寸公差(mm)						
0 ~ ≤20	20 ~ ≤50	50 ~ ≤80	80 ~ ≤120	120 ~ ≤150	150 ~ ≤200	>200
±0.15	±0.25	±0.35	±0.50	±0.70	±1.00	±1.50

ZJHK 浙江昊科电气有限公司
ZHEJIANG HAOKE ELECTRICAL CO.,LTD

图号 Drawing No: /

产品代号 Part Code: HMDS/2.1-009-FC

产品料号 PART NO: /

Date:	2021.05.20	Scale	REV	Weight	Qty	Drawn:		SHEET
	All Dimensions in mm Original Size DIN A 4	1:1.5	HK-1	/	/	Tang		1/1