技术参数(DIN EN 61984)	
插针数	2
额定电流	40A
额定电压	1000V
脉冲电压	8KV
污染等级	3
绝缘电阻	$\geqslant 10^{10}\,\Omega$
材　料	聚碳酸酯
阻燃等级	UL94-V0
温度范围	−40°C～+125°C
接线方式	冷压连接
插拔次数	≥500

REVISIONS				
REV	ECN	DESCRIPTION	DATE	DRFT

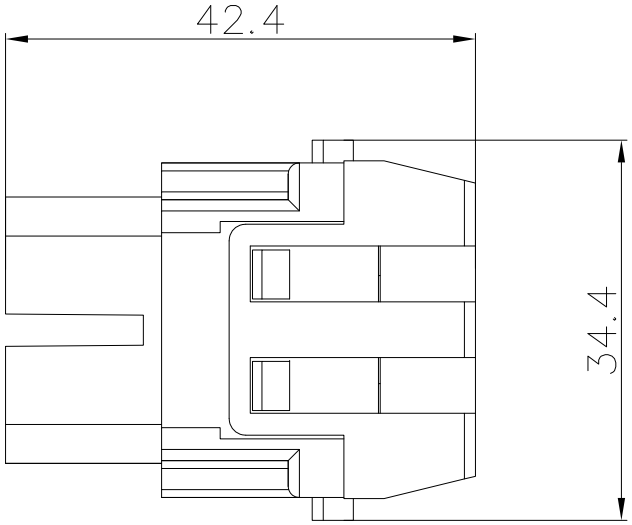

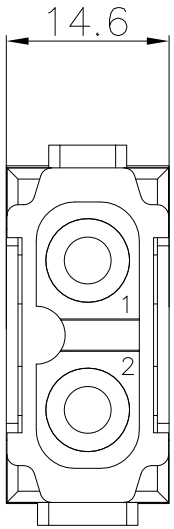

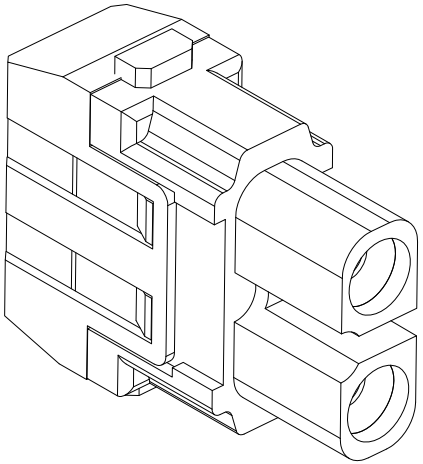

未注尺寸公差(mm)						
0～≤20	20～≤50	50～≤80	80～≤120	120～≤150	150～≤200	>200
±0.15	±0.25	±0.35	±0.50	±0.70	±1.00	±1.50

ZJHK 浙江昊科电气有限公司
ZHEJIANG HAOKE ELECTRICAL CO.,LTD

图号 Drawing No: /

产品代号 Part Code: HMK−002−FC

产品料号 PART NO: /

Date:	2021.04.24	Scale	REV	Weight	Qty	Drawn:		SHEET
	All Dimensions in mm Original Size DIN A 4	2:1	HK−1	/	/	Tang		1/1