REVISIONS				
REV	ECN	DESCRIPTION	DATE	DRFT

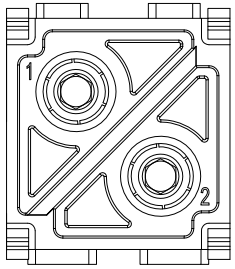

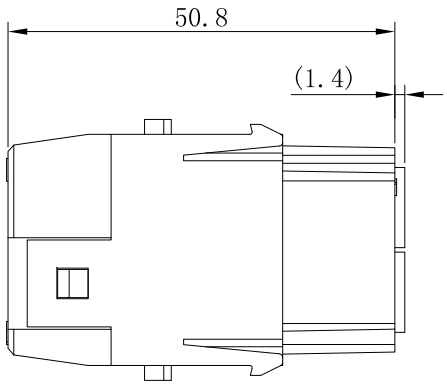

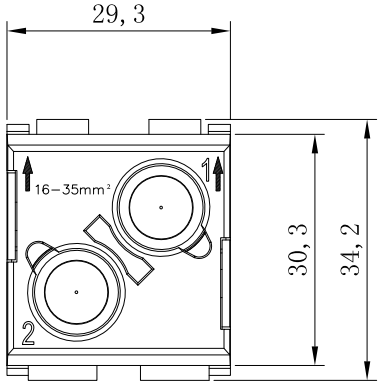

技术参数：

插芯：

- 插针数：2
- 额定电流：100A
- 额定电压：1000V
- 额定脉冲电压：8KV
- 污染等级：3
- 依据UL的额定电压：600V
- 绝缘电阻：$\geqslant 10^{10}\Omega$
- 材料：聚碳酸酯
- 温度范围：-40℃ ～ +125℃
- 依据UL94阻燃等级：V0
- 可拔插次数：≥500

插针：

- 接线方式：轴向螺栓连接
- 材料：铜合金
- 表面处理：镀银
- 接触电阻：≤0.3mΩ
- 线径范围：16-35mm²
- 剥线长度：13mm
- 拧紧力矩：

-mm²	10	16	25	35
-Nm	6	6	7	8

- 内六角扳手：SW 4

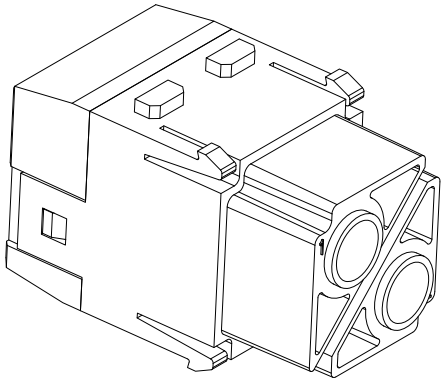

未注尺寸公差(mm)						
0 ～ ≤20	20 ～ ≤50	50 ～ ≤80	80 ～ ≤120	120 ～ ≤150	150 ～ ≤200	>200
±0.15	±0.25	±0.35	±0.50	±0.70	±1.00	±1.50

ZJHK 浙江昊科电气有限公司
ZHEJIANG HAOKE ELECTRICAL CO.,LTD

图号 Drawing No: /

产品代号 Part Code: H2MK-002.2-F(16-35mm²)

产品料号 PART NO: /

Date:	2021.07.27	Scale	REV	Weight	Qty	Drawn:		SHEET
	All Dimensions in mm Original Size DIN A 4	1:1.5	HK-1	/	/	Tang		1/1