技术参数(DIN EN 61984)	
插针数	16+PE
额定电流	16A
额定电压	500V
脉冲电压	6KV
污染等级	3
绝缘电阻	$\geqslant 10^{10}\Omega$
材　料	聚碳酸酯
阻燃等级	UL94-V0
温度范围	-40°C~+125°C
接线方式	弹片连接
插拔次数	≥500
接线范围	0.14-2.5mm²
剥线长度	7-9mm

REVISIONS				
REV	ECN	DESCRIPTION	DATE	DRFT

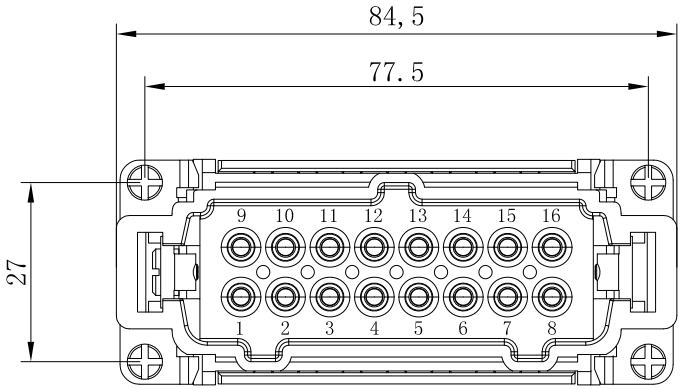

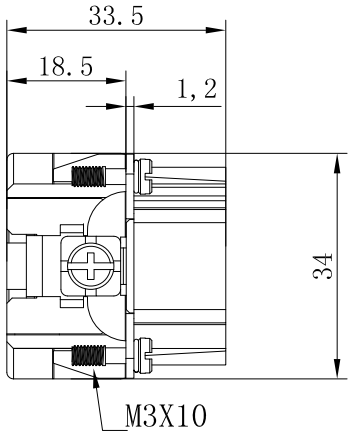

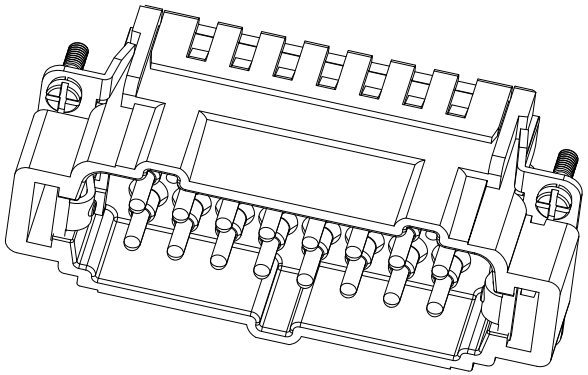

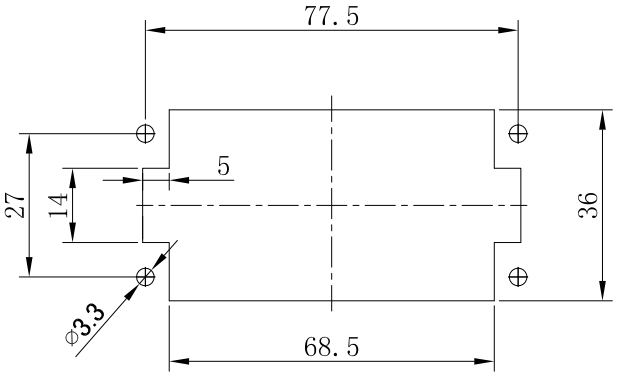

面板安装开孔图

ZJHK	浙江昊科电气有限公司 ZHEJIANG HAOKE ELECTRICAL CO.,LTD				图号 Drawing No:	／		
产品代号 Part Code:	HE-016-MS				产品料号 PART NO:	／		
Date:	2021.04.24	Scale	REV	Weight	Qty	Drawn:		SHEET
	All Dimensions in mm Original Size DIN A 4	2:1	HK-1	／	／	Tang		1/1