技术参数(DIN EN 61984)	
插针数	40+PE
额定电流	10A
额定电压	250V
脉冲电压	4KV
污染等级	3
绝缘电阻	$\geqslant 10^{10}\Omega$
材　　料	聚碳酸酯
阻燃等级	UL94-V0
温度范围	−40℃~+125℃
接线方式	冷压连接
插拔次数	≥500

REVISIONS				
REV	ECN	DESCRIPTION	DATE	DRFT

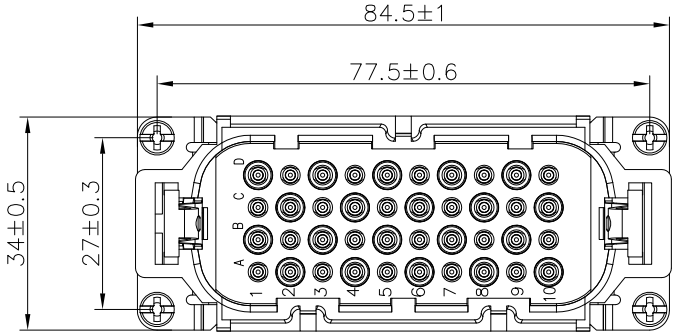

技术参数：(DIN EN 61984)

插芯：

- 插针数：40+PE
- 额定电流：10A
- 额定电压：250V
- 额定脉冲电压：4KV
- 污染等级：3
- 依据UL/CSA的额定电压：600V
- 依据CSA绕线连接的额定电压：2A 30V
- 绝缘电阻：$\geqslant 10^{10}\Omega$
- 材料：聚碳酸酯
- 颜色：RAL 7032（浅灰色）
- 温度范围：−40℃~+125℃
- 依据UL 94的阻燃等级：V0
- 可插拔次数：≥500

插针：

- 接线方式：绕线连接
- 材料：铜合金
- 表面处理：镀银
- 接触电阻：≤10mΩ
- 线径范围：0.4−0.8mm²（导体直径）单根圆导线

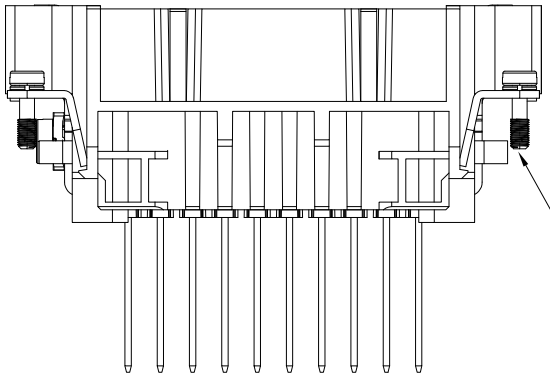

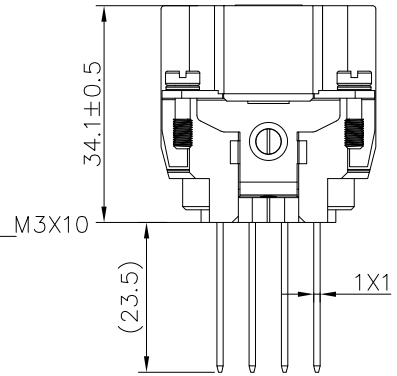

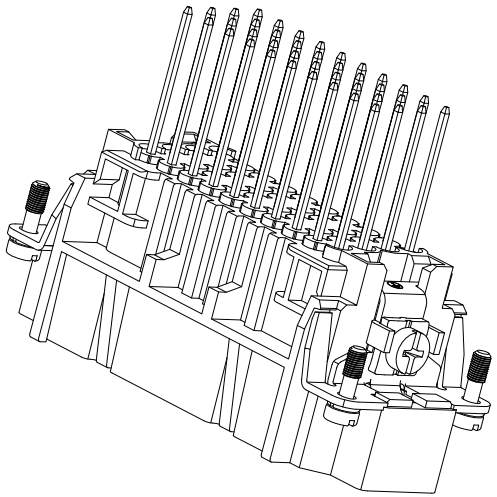

ZJHK 浙江昊科电气有限公司 ZHEJIANG HAOKE ELECTRICAL CO.,LTD					图号 Drawing No:	／	
产品代号 Part Code: HD−040−MTHT					产品料号 PART NO:	／	
Date:	2021.04.24	Scale	REV	Weight	Qty	Drawn:	SHEET
	All Dimensions in mm Original Size DIN A 4		HK−1	／	／	Tang	1/1

2:1