技术参数(DIN EN 61984)	
插针数	40+PE
额定电流	10A
额定电压	250V
脉冲电压	4KV
污染等级	3
绝缘电阻	$\geqslant 10^{10}\,\Omega$
材　　料	聚碳酸酯
阻燃等级	UL94-V0
温度范围	−40℃~+125℃
接线方式	冷压连接
插拔次数	≥500

REVISIONS				
REV	ECN	DESCRIPTION	DATE	DRFT

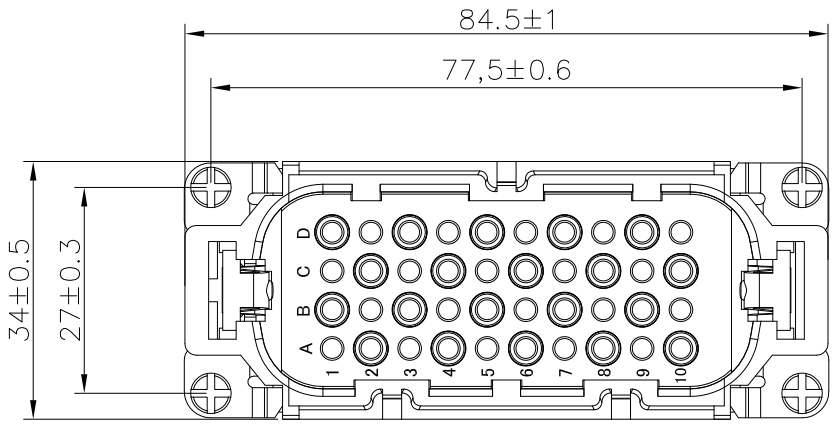

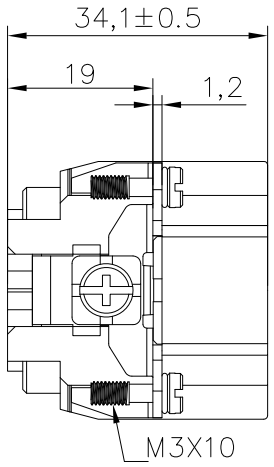

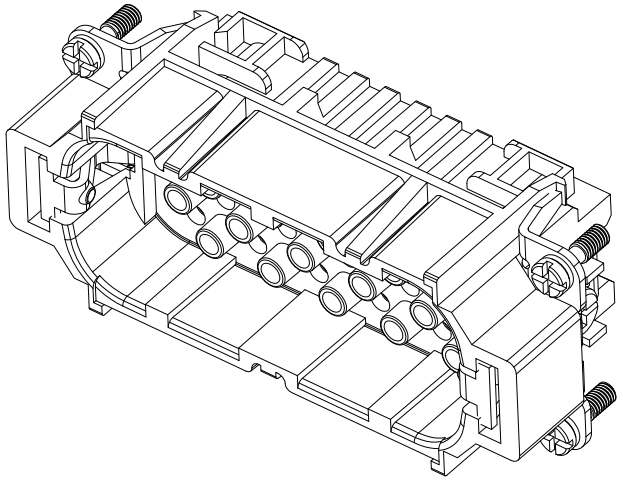

ZJHK	浙江昊科电气有限公司 ZHEJIANG HAOKE ELECTRICAL CO.,LTD				图号 Drawing No:	／	
产品代号 Part Code:	HD−040−MC				产品料号 PART NO:	／	
Date:	2021.04.24	Scale	REV	Weight	Qty	Drawn:	SHEET
	All Dimensions in mm Original Size DIN A 4	2:1	HK−1	／	／	Tang	1/1