序号	型号 (Type)	料号(PART NO)	螺纹规格 Thread size
1	H32B-SE-2L-M32	19300320537	M32
2	H32B-SE-2L-PG29	09300320531	PG29

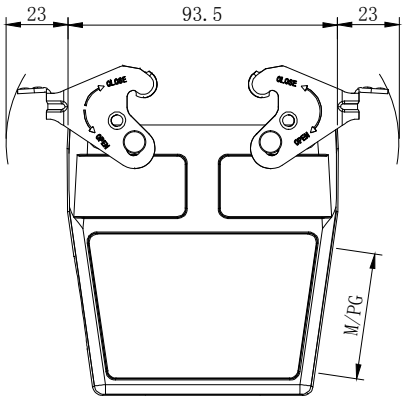

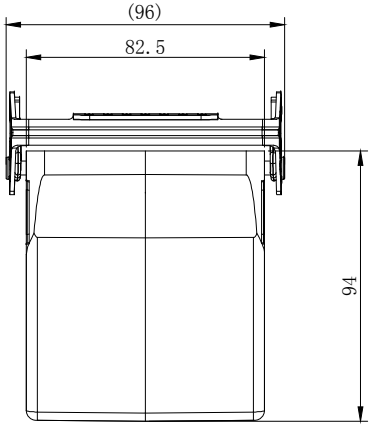

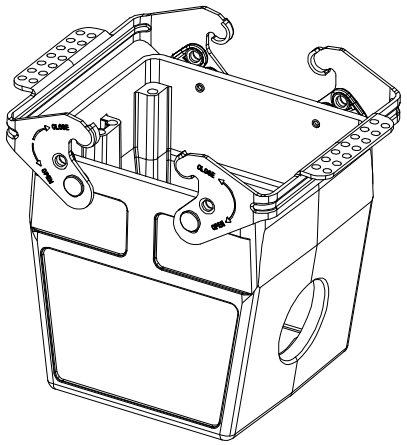

技术参数：
- 材料：压铸铝
- 表面处理：粉末喷涂
- 颜色： Grey（灰色）
- 温度范围：-40℃ - +125℃
- 防护等级：IP65（联锁状态，IEC 60529）
- 联锁元件：
  锁扣方式：金属双扣
  材料： 金属（铁）镀锌
- 出线方向：侧出线
- 出线孔数：1
- 螺纹规格：M/PG

Technical specification:
- Material: Aluminium die-cast
- Surface: powder-coated
- Colour: (grey)
- Temperature range:
  -40℃ - +125℃
- Degree of Protection: IP65
  (acc.to IEC 60529 for coupled connector)
- Locking element:
  locking type: double locking latch
  material: metal galvanized/nickel plating
- Cable entry: side entry
- No. of cable entries: 1
- Thread size: M/PG

ZJHK	浙江昊科电气有限公司 ZHEJIANG HAOKE ELECTRICAL CO.,LTD				图号 Drawing No:	／		
产品代号 Part Code:	H32B-SE-2L-M/PG				产品料号 PART NO:	／		
Date:	2019.03.10	Scale	REV	Weight	Qty	Drawn:		SHEET
	All Dimensions in mm Original Size DIN A 4	1:3	HK-1	／	／	Tang		1/1